Marietta 32 A/98 Outdoor

Diseño / *Design*:
Joana Bover / 2024

Tipología: Aplique
Typology: Wall lamp

Ambiente: Exterior
Environment: Outdoor

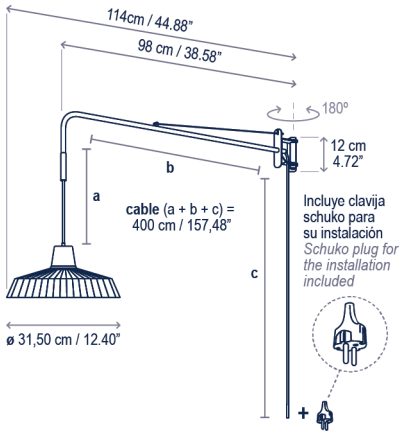

Descripción técnica / *Technical description*:

Peso Neto: Consultar
Net Weight: Consult

1 Caja/*Box* | Consultar / *Consult*
Peso bruto: Consultar/*Gross Weight: Consult*

Materiales: Polietileno de media densidad, Aluminio, Acero inoxidable.
Materials: Medium density polyethylene, Aluminum, Stainless steel.

Estructuras de metal acabadas con cataforesis y pintura de poliéster epoxi.
Metal surfaces coated with cataphoresis and epoxy polyester paint.

Fuente de luz protegida por pantalla de polietileno y protección UV.
Light source protected by UV resistant polyethylene shade.

Cable de neopreno negro resistente al agua
Black waterproof neoprene cable

Enchufe clavija tipo F
Plug type F

Led para conexión directa a red eléctrica
Led for direct connection to mains voltage

Personalizable: consultar
Customizable: consult

Certificaciones
Certifications

Descripción lámpara / *Lamps description*:

230V 50Hz | IP-44 | TRIAC | 8 W LED / CRI: 80 / 2700K
635 lm fuente de luz / *light source* | A↑G

Ref	Acabados / *Finishing*	Ean13
33104035013	Regulable Triac - Blanco *Dimmable Triac - White*	8435493741987

bover
barcelona lights

Avda. Catalunya 173
Polígon Ind. Sud
08440 Cardedeu
Barcelona, Spain

T. +34 938 713 152
F. +34 938 462 089
info@bover.es
www.bover.es